INSPIRON™

GUIA DE CONFIGURAÇÃO

DELL™

YOURS IS HERE

INSPIRON™

GUIA DE CONFIGURAÇÃO

Modelo W01B Tipo W01B001

Notas, Avisos e Advertências

NOTA: Uma NOTA fornece informações importantes que ajudam a utilizar melhor o computador.

AVISO: Um AVISO indica potenciais danos do hardware ou perda de dados e explica como evitar o problema.

ADVERTÊNCIA: Uma ADVERTÊNCIA alerta para a possibilidade de danos materiais, lesões corporais ou morte.

Se adquiriu um computador Dell™ Série n, quaisquer referências neste documento aos sistemas operativos do Microsoft® Windows® não são aplicáveis.

As informações contidas neste documento estão sujeitas a alterações sem aviso prévio.

© 2009 Dell Inc. Todos os direitos reservados.

A reprodução destes materiais, sob qualquer forma, sem a autorização por escrito da Dell Inc. é estritamente proibida.

Marcas comerciais utilizadas neste texto: *Dell*, o logótipo *DELL*, *YOURS IS HERE* e *DellConnect* são marcas comerciais da Dell Inc.; *Intel*, *Pentium* e *Celeron* são marcas comerciais registadas e *Core* é uma marca comercial da Intel Corporation nos Estados Unidos e/ou noutros países; *Microsoft*, *Windows*, *Windows Vista* e o logótipo do botão de início do *Windows Vista* são marcas comerciais ou marcas comerciais registadas da Microsoft Corporation nos Estados Unidos e/ou noutros países; *Bluetooth* é uma marca comercial registada propriedade da Bluetooth SIG, Inc. e é utilizada pela Dell sob licença.

Neste documento podem ser mencionadas outras marcas comerciais e nomes como referência às entidades que invocam as marcas e nomes ou respectivos produtos. A Dell Inc. declara que não tem interesse de propriedade sobre marcas e nomes de terceiros.

Junho de 2009 P/N MNT2K Rev. A00

Índice

Configurar o Inspiron One 5
Antes de configurar o computador 5
Ligar o teclado e o rato 6
Ligar o cabo de alimentação 7
Ligar o cabo de rede (Opcional). 8
Ajustar o suporte do computador 10
Premir o Botão de alimentação 11
Configurar o Microsoft Windows 12
Ligar à Internet (opcional) 12

Utilizar o Inspiron One. 16
Componentes da vista direita 16
Botões e conectores do painel direito 18
Componentes da vista esquerda 20
Utilizar a unidade óptica 22
Componentes da vista posterior. 24
Conectores do painel posterior 26
Funcionalidades do ecrã. 28
Funcionalidades do software 30
Dell Dock 34

Resolverproblemas 35
Códigos de sinais sonoros 35
Problemas de rede. 36
Problemas de energia 37
Problemas de memória 38
Bloqueios e problemas de software 39

Utilizar as ferramentas de suporte. 41
Centro de suporte da Dell 41
Mensagens do sistema 42
Resolução de problemas de hardware 44
Dell Diagnostics 44

Restaurar o sistema operativo 48

Restauro do sistema 48

Dell Factory Image Restore 50

Reinstalar o sistema operativo. 52

Obter ajuda 54

Suporte técnico e apoio ao cliente 55

DellConnect 55

Serviços online 56

Serviço automatizado de estado de encomendas. 57

Informações sobre produtos 57

Devolver itens para reparação ao abrigo da garantia ou reembolso 58

Antes de ligar. 59

Contactar a Dell. 60

Obter mais informações e recursos. 62

Especificações básicas 64

Anexo 68

Informações sobre produtos Macrovision .68

Índice remissivo. 69

Configurar o Inspiron One

Esta secção fornece informações sobre a configuração do Inspiron™ One.

ADVERTÊNCIA: Antes de iniciar qualquer um dos procedimentos descritos nesta secção, leia as informações sobre segurança fornecidas com o computador. Para obter informações adicionais sobre melhores práticas de segurança, consulte a página inicial de Conformidade regulamentar em www.dell.com/regulatory_compliance.

NOTA: A etiqueta de serviço do seu computador encontra-se na parte posterior do computador. Utilize este código para identificar o seu computador quando aceder ao site Web de suporte da Dell ou quando contactar o suporte técnico.

Antes de configurar o computador

Ao posicionar o computador, certifique-se de que este dispõe de ventilação adequada e de que está numa superfície nivelada e estável, com os controlos e ligações do lado direito e com acesso fácil a uma fonte de alimentação.

Um fluxo de ar insuficiente em redor do Inspiron One pode causar o respectivo sobreaquecimento. Para evitar o sobreaquecimento, certifique-se de que deixa um espaço de, pelo menos, 10,2 cm na parte posterior do computador e um mínimo de 5,1 cm nos restantes lados. Nunca deve colocar o computador num espaço sem ventilação, tal como um armário ou uma gaveta, quando este está ligado à corrente.

Ligar o teclado e o rato

Ligue o teclado e o rato USB aos conectores USB do computador.

NOTA: Se adquiriu um teclado e rato sem fios juntamente com o seu computador, ligue o receptor USB ao conector USB. Para obter mais informações, consulte a documentação fornecida com o teclado e com o rato.

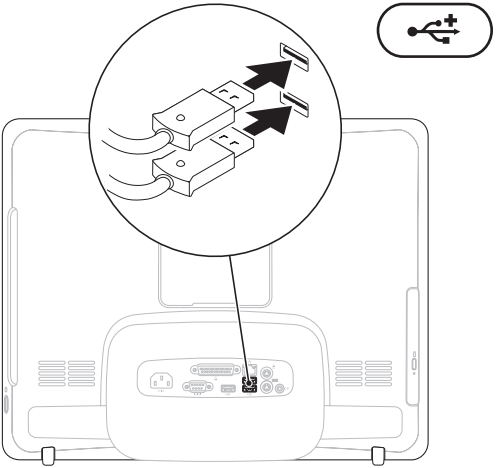

Ligar o cabo de alimentação

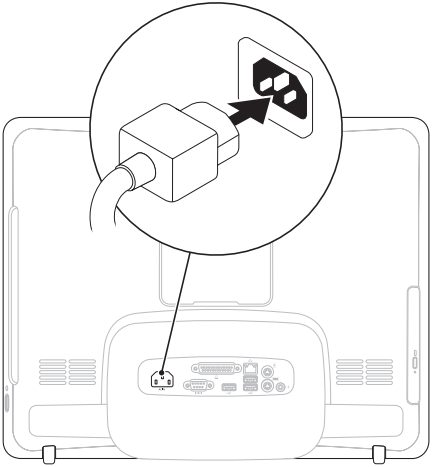

Ligar o cabo de rede (Opcional)

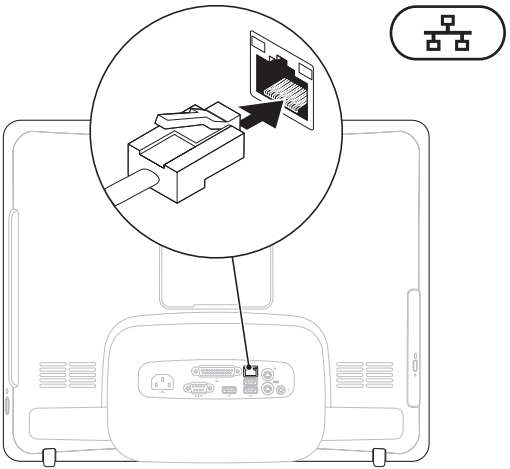

Não é necessária uma ligação à rede para concluir esta configuração do computador, mas se existir uma ligação à rede ou à Internet que utilize uma ligação por cabo (tal como um modem por cabo doméstico ou tomada Ethernet), pode estabelecer ligação agora.

NOTA: Utilize apenas um cabo Ethernet (conector RJ45) para ligar ao conector de rede. Não ligue um cabo telefónico (conector RJ11) ao conector de rede.

Para ligar o computador a um dispositivo de rede ou de banda larga, ligue uma das extremidades de um cabo de rede a uma porta de rede ou a um dispositivo de banda larga. Ligue a outra extremidade do cabo de rede ao conector de rede (conector RJ45) no painel posterior do computador. Um estalido indica que o cabo de rede foi ligado correctamente.

Ajustar o suporte do computador

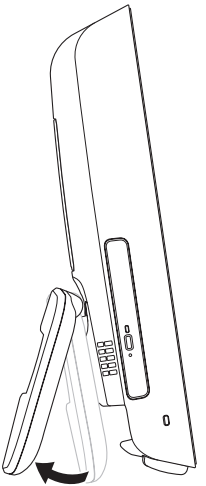

ADVERTÊNCIA: Não utilize o suporte para transportar o computador.

NOTA: O suporte tem de estar fechado antes de utilizar o computador com um suporte de fixação na parede VESA.

Puxe o suporte para ajustar o ecrã para um ângulo de visão confortável. Deverá ouvir um estalido quando o suporte estiver aberto ou fechado. O seu computador é compatível com suportes de fixação na parede VESA com certificação UL. Para uma montagem adequada, utilize quatro parafusos (cada um) com 4 mm de diâmetro e passo de 0,7 por 10 mm de comprimento.

Premir o Botão de alimentação

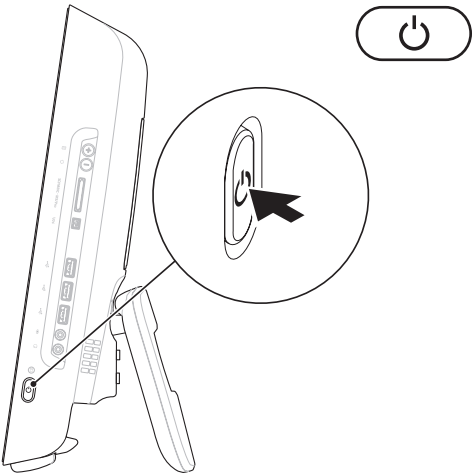

Configurar o Microsoft Windows

O computador da Dell está pré-configurado com o sistema operativo Microsoft® Windows®. Para configurar o Windows pela primeira vez, siga as instruções no ecrã. O ecrã de configuração do Windows irá guiá-lo através de vários procedimentos, incluindo a aceitação dos contratos de licença, definição de preferências e configuração de uma ligação à Internet. A configuração do Windows poderá demorar algum tempo para ser concluída.

AVISO: Não interrompa o processo de configuração do sistema operativo. Caso contrário, poderá inutilizar o computador e terá de reinstalar o sistema operativo.

NOTA: Para obter um óptimo desempenho do seu computador, é recomendado que transfira e instale o BIOS e os controladores mais recentes para o computador disponíveis no site Web de suporte da Dell em **support.dell.com**.

Ligar à Internet (opcional)

Para se ligar à Internet, é necessário um modem externo ou ligação de rede, bem como um fornecedor de serviços de Internet (ISP).

Se um modem USB externo ou um adaptador LAN sem fios não estiver incluído na encomenda original, poderá adquirir o mesmo através do site Web da Dell em **www.dell.com**.

Configurar uma ligação com fios

- Se estiver a utilizar uma ligação de acesso telefónico, ligue a linha telefónica ao modem externo USB (opcional) e à tomada de parede do telefone, antes de configurar a ligação à Internet.
- Se estiver a utilizar uma ligação DSL ou uma ligação de modem por cabo/satélite, contacte o seu ISP para obter instruções de configuração.

Para concluir a configuração da ligação de Internet com fios, siga as instruções da secção “Configurar a ligação à Internet”, na página 14.

Configurar uma ligação sem fios

Antes de utilizar a ligação sem fios à Internet, é necessário ligar o router sem fios.

Windows Vista®

1. Guarde e feche todos os ficheiros abertos e saia de todos os programas abertos.
2. Clique em **Iniciar** → **Ligar a**.
3. Siga as instruções apresentadas no ecrã para concluir a configuração.

Windows® 7

1. Guarde e feche todos os ficheiros abertos e saia de todos os programas abertos.
2. Clique em **Iniciar** → **Painel de controlo**→ **Centro de Rede e Partilha**→ **Ligar a uma rede**.
3. Siga as instruções apresentadas no ecrã para concluir a configuração.

Configurar a ligação à Internet

Os fornecedores de acesso à Internet (ISP) e as ofertas dos ISP variam conforme o país. Contacte o seu ISP para obter informações sobre as ofertas disponíveis no seu país.

Se não conseguir estabelecer ligação à Internet, mas já o tiver feito anteriormente, o ISP poderá ter o serviço temporariamente suspenso. Contacte o ISP para verificar o estado do serviço ou volte a tentar estabelecer a ligação mais tarde.

Tenha as informações do ISP acessíveis. Se não tiver um ISP, o assistente **Ligar à Internet** pode ajudá-lo a obter um.

Windows Vista

NOTA: As instruções seguintes são aplicáveis à visualização predefinida do Windows, pelo que poderão não se aplicar caso tenha alterado as definições do computador da Dell™ para a visualização clássica do Windows.

1. Guarde e feche todos os ficheiros abertos e saia de todos os programas abertos.
2. Clique em **Iniciar** → **Painel de controlo**.
3. Clique em **Rede e Internet**→ **Centro de Rede e Partilha**→ **Configurar uma ligação**→ **Ligar à Internet**. É apresentada a janela **Ligar à Internet**.

NOTA: Se não souber qual o tipo de ligação que deve seleccionar, clique em **Ajudar a escolher** ou contacte o ISP.

4. Siga as instruções apresentadas no ecrã e utilize as informações de configuração fornecidas pelo ISP para concluir a configuração.

Windows 7

1. Guarde e feche todos os ficheiros abertos e saia de todos os programas abertos.
2. Clique em **Iniciar** → **Painel de controlo**→ **Centro de Rede e Partilha**→ **Configurar uma nova ligação ou rede**→ **Ligar à Internet**. É apresentada a janela **Ligar à Internet**.

NOTA: Se não souber qual o tipo de ligação que deve seleccionar, clique em **Ajudar a escolher** ou contacte o ISP.

3. Siga as instruções apresentadas no ecrã e utilize as informações de configuração fornecidas pelo ISP para concluir a configuração.

Utilizar o Inspiron One

Esta secção fornece informações sobre as funções disponíveis no Inspiron One.

Componentes da vista direita

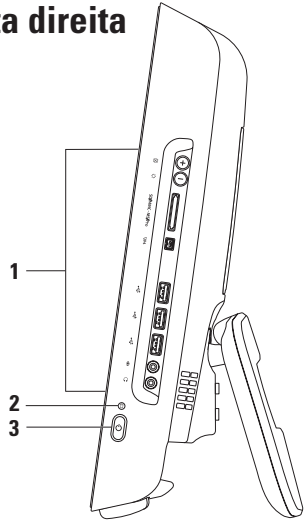

1 **Botões e conectores do painel direito** — Ajusta o brilho e liga dispositivos USB, áudio, entre outros, ao conector adequado.

2 **Luz de actividadeda unidade de disco rígido** — Acende-se quando o computador lê ou grava dados. Uma luz intermitente indica actividade da unidade de disco rígido.

AVISO: Para evitar a perda de dados, nunca desligue ou mova o computador, nem ajuste o suporte, enquanto a luz de actividade da unidade de disco rígido estiver intermitente.

3 **Botão e luz de alimentação — Liga e desliga o computador quando é premido. A luz no centro deste botão indica os seguintes estados de alimentação:**

- Âmbar fixa — A placa do sistema não consegue efectuar a inicialização. Pode existir um problema com a placa do sistema ou com a fonte de alimentação. Contacte a Dell (consulte o tópico "Contactar a Dell" na página 60).
- Âmbar intermitente — O computador detectou um erro durante o teste automático de ligação (POST, Power-on self-test) Contacte a Dell (consulte o tópico "Contactar a Dell" na página 60).
- Branca intermitente — O computador encontra-se no estado de suspensão.
- Branca fixa — O computador está ligado.
- Desligada — O computador está desligado ou no estado de hibernação.

Botões e conectores do painel direito

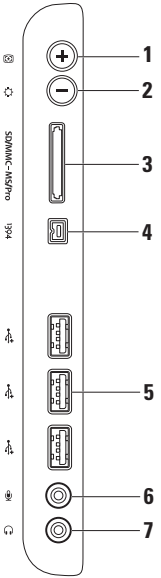

1 **Botão de ajuste automático** — Ajusta a apresentação automaticamente ao sinal de entrada de vídeo.

2 **Botão de ajuste de brilho** — Fornece acesso directo ao menu de controlo “Brilho”. Pode aumentar ou diminuir o brilho ao ajustar o controlo da barra de deslizamento. Utilize + (botão de ajuste automático) ou - (botão de ajuste de brilho) para ajustar o cursor de deslizamento.

3 SD/MMC - MS/Pro **Leitor de cartões multimédia 8 em 1 — Proporciona um método rápido e conveniente para visualização e partilha de fotografias digitais, música, vídeos e documentos armazenados nos seguintes cartões de memória digitais:**

- Cartão de memória Secure Digital (SD)
- Cartão Secure Digital Input Output (SDIO)
- Cartão multimédia (MMC)
- Memory Stick
- Memory Stick PRO
- Cartão xD-Picture
- Hi Speed-SD
- Hi Density-SD

4 1394 **Conector IEEE 1394a** — É ligado a dispositivos multimédia de série de alta velocidade, tais como câmaras de vídeo digitais.

5 **Conectores USB 2.0 (3)** — São ligados a dispositivos USB, tais como um rato, teclado, impressora, unidade externa ou leitor de MP3.

6 **Conector de microfone ou para entrada de linha** — É ligado a um microfone ou a um cabo de áudio para entrada.

7 **Conector dos auscultadores e de saída de linha** — É ligado aos auscultadores.

NOTA: Para ligar a uma coluna ou sistema de som com alimentação, utilize o conector de saída de linha na parte posterior do computador.

Componentes da vista esquerda

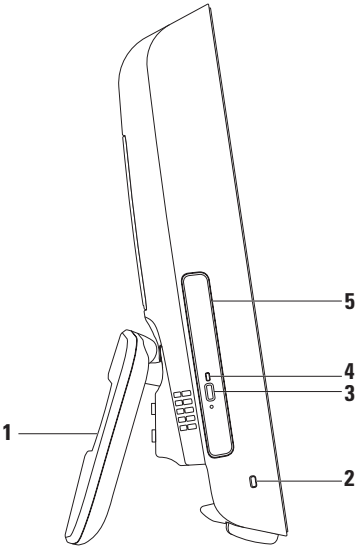

1	**Suporte do computador** — Faculta estabilidade ao computador, bem como permite regular o ecrã para um ângulo de visão confortável.
2	**Encaixe do cabo de segurança** — Liga ao computador um cadeado disponível no mercado.
3	**Botão de ejecção da unidade óptica** — Abre a unidade óptica quando premido.
4	**Luz da unidade óptica** — Fica intermitente ao premir o botão de ejecção da unidade óptica ou durante a leitura do disco.
5	**Unidade óptica** — Reproduz ou grava CDs e DVDs. Certifique-se de que introduz o disco com o lado impresso voltado para si.

Utilizar a unidade óptica

AVISO: Não pressione o tabuleiro do disco quando abrir ou fechar o mesmo. Mantenha o tabuleiro fechado quando não estiver a utilizar a unidade.

AVISO: Não mova o computador enquanto reproduz ou grava o disco.

1. Pressione o botão de ejecção na unidade óptica.
2. Puxe o tabuleiro da unidade óptica para fora.
3. Coloque o disco com o lado impresso voltado para si e encaixe o disco no pino.
4. Empurre cuidadosamente o tabuleiro da unidade óptica para dentro da unidade.

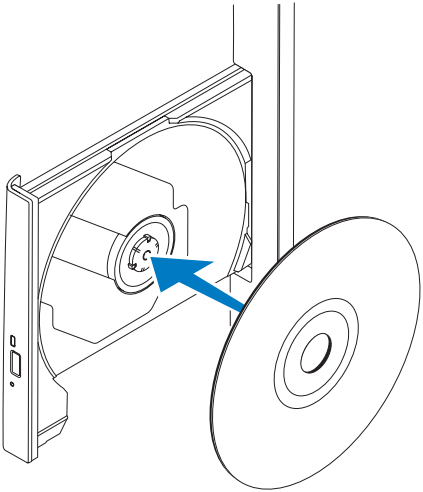

Componentes da vista posterior

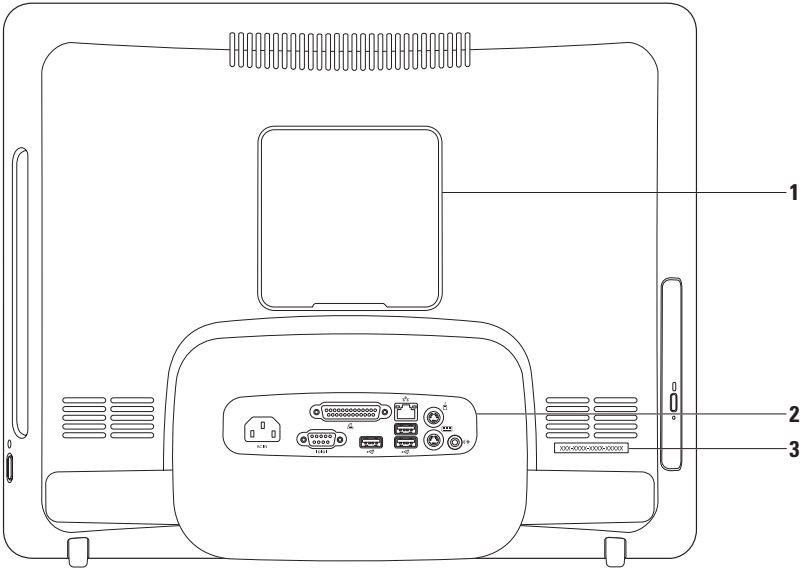

1	**Tampa do suporte de fixação VESA** — Tapa os orifícios dos parafusos do suporte de fixação VESA. Remova esta tampa para montar o computador num suporte de fixação VESA. Pode adquirir o suporte de fixação VESA através do site Web da Dell em **www.dell.com**.
2	**Conectores do painel posterior** — Ligue dispositivos USB, de áudio,entre outros, aos conectores adequados.
3	**Etiqueta de serviço/Código de serviço expresso** — Utilize estas informações para identificar o computador em **support.dell.com** ou quando contactar o suporte técnico.

Conectores do painel posterior

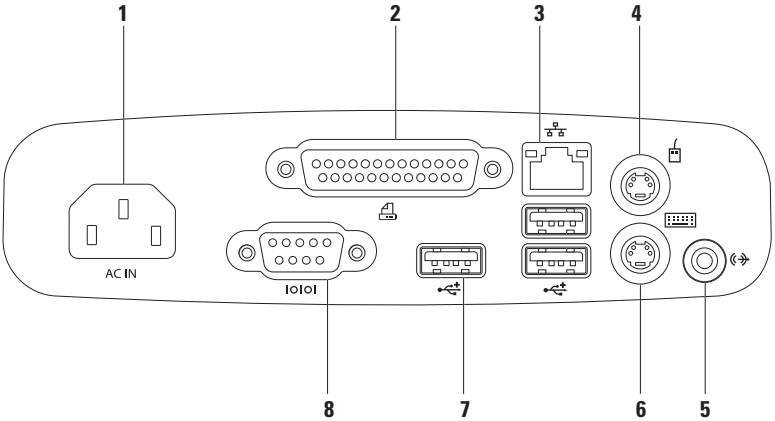

1	AC IN **Conector de alimentação** — É ligado ao cabo de alimentação. O aspecto deste conector pode variar.
2	**Conector paralelo** — É ligado a impressoras e scanners mais antigos.
3	**Conector de rede** — É ligado a um dispositivo de rede ou banda larga, se estiver a utilizar uma rede com fios. As duas luzes junto ao conector indicam o estado e a actividade da ligação de rede com fios.
4	**Conector do rato PS/2** — É ligado a um rato PS/2 padrão.
5	**Conector de saída de linha** — É ligado a uma coluna ou sistema de som com alimentação.
6	**Conector do teclado PS/2** — É ligado a um teclado PS/2 padrão.
7	**Conectores USB 2.0 (3)** — São ligados a dispositivos USB, tais como um rato, teclado, impressora, unidade externa ou leitor de MP3.
8	**Conector série** — É ligado a impressoras e modems externos mais antigos.

Funcionalidades do ecrã

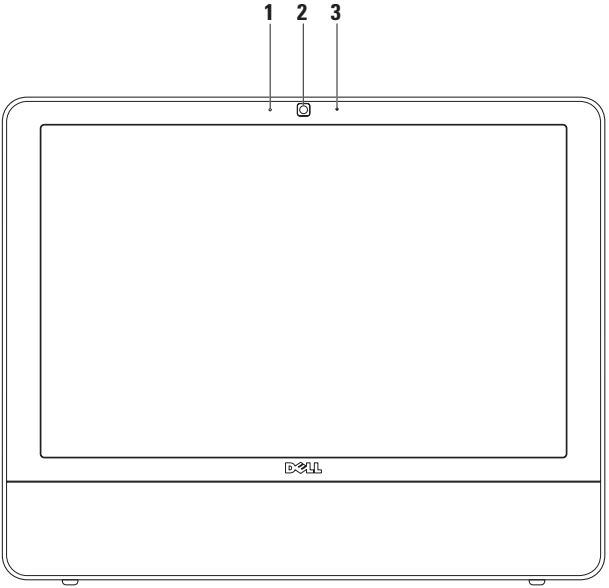

1	**Indicador de actividade da câmara** — Indica se a câmara está ligada ou desligada.
2	**Câmara** — Câmara incorporada para captura de vídeo, conferências e conversação.
3	**Microfone** — Faculta som de alta qualidade em conversações por vídeo e gravação de voz.

Funcionalidades do software

NOTA: Para obter mais informações sobre as funcionalidades descritas nesta secção, consulte o *Guia de tecnologia da Dell* disponível no computador ou no site Web de suporte da Dell em **support.dell.com**.

Produtividade e comunicação

Pode utilizar o computador para criar apresentações, brochuras, cartões de visita, prospectos e folhas de cálculo. Também pode editar e visualizar fotografias e imagens digitais. Verifique a sua nota de encomenda do software instalado no computador.

Após estabelecer ligação à Internet, poderá aceder a sites Web, configurar uma conta de correio electrónico, enviar e transferir ficheiros e executar outras tarefas relacionadas.

Entretenimento e multimédia

Pode utilizar o computador para ver vídeos, jogar, criar os seus próprios CDs, ouvir música e estações de rádio. A unidade óptica suporta vários formatos de disco multimédia, incluindo CDs e DVDs.

Poderá transferir ou copiar imagens e ficheiros de vídeo de dispositivos portáteis, tais como câmaras digitais e telemóveis. Existem aplicações de software opcionais que lhe permitem organizar e criar ficheiros de música e de vídeo que podem ser gravados para um disco, guardados em dispositivos portáteis, tais como leitores de MP3 e dispositivos manuais de entretenimento, ou reproduzidos e visualizados directamente em televisores, projectores e equipamento de cinema em casa.

Personalizar o ambiente de trabalho

Pode utilizar as opções de personalização disponíveis no sistema operativo para alterar o aspecto, a resolução, o padrão de fundo e a protecção de ecrã, entre outros.

Windows Vista

1. Clique com o botão direito do rato numa área livre do ambiente de trabalho.
2. Clique em **Personalizar**, para abrir a janela **Personalizar a aparência e os sons** e obter mais informações sobre as opções de personalização.

Windows 7

1. Clique com o botão direito do rato numa área livre do ambiente de trabalho.
2. Clique em **Personalizar**, para abrir a janela **Alterar o aspecto e os sons do computador** e obter informações sobre as opções de personalização.

Personalizar as definições de energia

Pode utilizar as opções de energia do sistema operativo para configurar as definições de energia do computador. O sistema operativo Microsoft® Windows® instalado no computador da Dell disponibiliza as seguintes opções:

Windows Vista

- **Recomendado pela Dell** — Esta opção de energia oferece desempenho completo quando necessário e economiza energia durante os períodos de inactividade.
- **Poupança de energia** — Esta opção de energia poupa energia do computador, reduzindo o desempenho do sistema para prolongar a vida do computador e reduzindo também a quantidade de energia consumida pelo computador durante o tempo de vida.

- **Alto desempenho** — Esta opção de energia fornece o mais elevado nível de desempenho do sistema no computador, adaptando a velocidade do processador à sua actividade e optimizando o desempenho do sistema.

Windows 7

- **Poupança de energia** — Esta opção de energia poupa energia do computador, reduzindo o desempenho do sistema para prolongar a vida do computador e reduzindo também a quantidade de energia consumida pelo computador durante o tempo de vida.
- **Equilibrado (recomendado)** — Esta opção de energia equilibra automaticamente o desempenho do computador ao consumir energia apenas em hardware com a capacidade necessária.

Transferir informações para um novo computador

Windows Vista

NOTA: As instruções seguintes são aplicáveis à visualização predefinida do Windows, pelo que poderão não se aplicar caso tenha alterado as definições do computador da Dell™ para a visualização clássica do Windows.

1. Clique em **Iniciar** → **Painel de controlo**→ **Sistema e manutenção**→ **Centro de boas-vindas**→ **Transferir ficheiros e definições**. Se a janela **Controlo de conta de utilizador** for apresentada, clique em **Continuar**.
2. Siga as instruções do assistente **Transferência fácil do Windows**.

Windows 7

1. Clique em **Iniciar** → **Painel de controlo**→ **Introdução**→ **Transferir ficheiros de outro computador**.
2. Siga as instruções do assistente **Transferência fácil do Windows**.

Criar cópias de segurança dos dados

Recomendamos que crie regularmente cópias de segurança dos ficheiros e das pastas existentes no computador. Para criar cópias de segurança dos ficheiros:

Windows Vista

1. Clique em **Iniciar** → **Painel de controlo**→ **Sistema e manutenção**→ **Centro de cópia de segurança e restauro**→ **Criar cópias de segurança de ficheiros**. Se a janela **Controlo de conta de utilizador** for apresentada, clique em **Continuar**.

NOTA: Determinadas edições do Windows Vista fornecem uma opção para criar uma cópia de segurança do computador.

2. Siga as instruções do assistente **Criar cópias de segurança de ficheiros**.

Windows 7

1. Clique em **Iniciar** → **Painel de controlo**→ **Cópias de segurança e restauro**.
2. Clique em **Definir cópias de segurança...**.
3. Siga as instruções do assistente **Configurar cópias de segurança**.

Dell Dock

O Dell Dock consiste num grupo de ícones que facultam um fácil acesso a aplicações, pastas e ficheiros utilizados frequentemente. Pode personalizar o Dock ao:

- Adicionar ou remover ícones
- Agrupar ícones relacionados em categorias
- Alterar a cor e a localização do Dock
- Alterar o comportamento dos ícones

Adicionar uma categoria

1. Clique com o botão direito do rato em Dock e, em seguida, clique em **Add (Adicionar)**→ **Category (Categoria)**. É apresentada a janela **Add/Edit Category (Adicionar/Editar categoria)**.
2. Introduza um título para a categoria no campo **Title (Título)**.
3. Seleccione um ícone para a categoria na caixa **Selecct an image: (Seleccionar uma imagem:)**.
4. Clique em **Save** (Guardar).

Adicionar um ícone

Arraste e largue o ícone no Dock ou numa categoria.

Remover uma categoria ou um ícone

1. Clique com o botão direito do rato na categoria ou no ícone no Dock e, em seguida, clique em **Delete shortcut (Eliminar atalho)** ou em **Delete category (Eliminar categoria)**.
2. Siga as instruções apresentadas no ecrã.

Personalizar o Dock

1. Clique com o botão direito do rato no Dock e, em seguida, clique em **Advanced Setting... (Definição avançada...)**.
2. Seleccione a opção pretendida para personalizar o Dock.

Resolverproblemas

Esta secção fornece informações sobre solução de problemas no seu computador. Se não conseguir resolver o problema seguindo as directrizes, consulte a secção “Utilizar as ferramentas de suporte”, na página 41 ou “Contactar a Dell”, na página 60.

Códigos de sinais sonoros

O computador pode emitir uma série de sinais sonoros durante o arranque se o monitor não conseguir apresentar erros ou problemas. Esta série de sinais sonoros, denominada código de sinais sonoros, identifica um problema

Se o computador emitir um sinal sonoro durante o arranque, aponte o código de sinais sonoros e contacte a Dell (consulte a secção “Contactar a Dell” na página 60).

Sequência de sinais sonoros (Código de sinais sonoros)	Problema possível
Um	Possível falha na placa principal - Falha na soma de verificação de BIOS ROM
Dois	Nenhuma RAM detectada
Três	Possível falha na placa principal - Erro no chipset
Quatro	Falha de leitura/escrita da RAM
Cinco	Falha no relógio de tempo real
Seis	Falha no chip ou na placa de vídeo
Sete	Falha no processador
Oito	Falha no ecrã

Problemas de rede

Ligações sem fios

Se perder a ligação de rede sem fios —

O router sem fios está offline ou o sistema sem fios foi desactivado no computador.

- Verifique se o router sem fios está ligado à alimentação e à fonte de dados (modem por cabo ou concentrador de rede).
- Poderá existir uma interferência a bloquear ou a interromper a sua ligação sem fios. Tente mudar o computador para um local mais próximo do router sem fios.
- Volte a estabelecer ligação ao router sem fios (consulte a secção "Configurar uma ligação sem fios" na página 13).

Ligações com fios

Se perder a ligação à rede sem fios — O cabo está solto ou danificado.

- Verifique se o cabo está devidamente ligado e se não está danificado.

As luzes de actividade da rede e de integridade da ligação no conector de rede integrado permitem verificar se a ligação está a funcionar, fornecendo informações sobre o estado:

Luz de integridade da ligação

- Verde — Existe uma boa ligação entre uma rede de 10/100-Mbps e o computador.
- Laranja — Existe uma boa ligação entre uma rede de 1000-Mbps e o computador.
- Apagada — O computador não consegue detectar uma ligação física à rede.

NOTA: A luz de integridade da ligação no conector de rede refere-se apenas à ligação de rede com fios. A luz de integridade da ligação não fornece informações sobre o estado das ligações sem fios.

Luz de actividade da rede

- Amarela intermitente — Indica actividade na rede.
- Desligada — Indica que não existe actividade na rede.

Problemas de energia

Se a luz de alimentação estiver desligada — O computador está em modo de hibernação, desligado ou não está a receber energia. Poderá também existir um problema com a placa do sistema.

- Prima o botão de alimentação para retomar o funcionamento normal.
- Se o computador estiver ligado a uma extensão, certifique-se de que esta está ligada a uma tomada eléctrica e que se encontra ligada. Remova também os dispositivos de protecção de energia, as extensões e os cabos de extensão de alimentação para verificar se o computador liga de forma correcta.
- Certifique-se de que a tomada eléctrica está a funcionar, testando-a com outro dispositivo como, por exemplo, um candeeiro.
- Se o problema persistir, contacte a Dell (consulte o tópico "Contactar a Dell", na página 60).

Se a luz de alimentação estiver branca fixa e o computador não estiver a responder —

Contacte a Dell (consulte o tópico "Contactar a Dell" na página 60).

Se a luz de alimentação estiver branca intermitente —

O computador está em estado de suspensão. Prima uma tecla no teclado, mova o rato ou prima o botão de alimentação para retomar o funcionamento normal.

Se a luz de alimentação estiver âmbar fixa —

A placa do sistema não consegue efectuar a inicialização. Poderá existir um problema com a placa do sistema ou com a fonte de alimentação. Para obter assistência, contacte a Dell (consulte a secção "Contactar a Dell" na página 60).

Se a luz de alimentação estiver âmbar intermitente —

O computador detectou um erro durante o POST. A luz ficará intermitente, em conjunto com os três códigos de sinais sonoros do BIOS para indicar o erro. Para obter assistência, contacte a Dell (consulte a secção "Contactar a Dell" na página 60).

Se existir interferência que impeça a recepção no computador — Um sinal não desejado está a criar interferência, interrompendo ou bloqueando outros sinais. Algumas causas de interferência possíveis são:

- Cabos de extensão de alimentação, do teclado e do rato.
- Demasiados dispositivos ligados a uma extensão.
- Várias extensões ligadas à mesma tomada eléctrica.

Problemas de memória

Se receber uma mensagem de memória insuficiente —

- Guarde e feche todos os ficheiros abertos e saia de todos os programas abertos que não estão a ser utilizados, verificando se tal é suficiente para resolver o problema.
- Consulte a documentação do software para obter informações sobre os requisitos mínimos de memória. Para obter assistência, contacte a Dell (consulte a secção “Contactar a Dell” na página 60).
- Execute o Dell Diagnostics (consulte a secção “Dell Diagnostics” na página 44).

Se detectar outros problemas de memória —

- Execute o Dell Diagnostics (consulte o tópico "Dell Diagnostics", na página 44).
- Contacte a Dell (consulte o tópico “Contactar a Dell” na página 60).

Bloqueios e problemas de software

Se o computador não arrancar — Certifique-se de que o cabo de alimentação está devidamente ligado ao computador e à tomada eléctrica.

Se um programa parar de responder —

Encerre o programa:

1. Prima <Ctrl><Shift><Esc> simultaneamente.
2. Clique em **Aplicações**.
3. Clique no programa que deixou de responder.
4. Clique em **Terminar tarefa**.

Se um programa falha repetidamente — Verifique a documentação do software. Se necessário, desinstale e volte a instalar o programa.

NOTA: O software inclui, geralmente, instruções de instalação na respectiva documentação ou no CD.

Se o computador deixar de responder ou se for apresentado um ecrã azul fixo —

ADVERTÊNCIA: Poderá perder dados se não conseguir encerrar o sistema operativo.

Se não conseguir obter uma resposta premindo uma tecla ou movendo o rato, mantenha o botão de alimentação premido durante pelo menos 8 a 10 segundos até que o computador se desligue e, em seguida, reinicie o computador.

Se um programa tiver sido concebido para uma versão anterior do sistema operativo Microsoft® Windows® —

Execute o **Assistente de compatibilidade de programas**. O **Assistente de compatibilidade de programas** configura um programa para que este possa ser executado num ambiente semelhante a uma versão anterior dos ambienstes do sistema operativo Microsoft Windows.

Windows Vista

1. Clique em **Iniciar** → **Painel de controlo**→ **Programas**→ **Utilizar um programa mais antigo com esta versão do Windows**.
2. No ecrã de boas-vindas, clique em **Seguinte**.
3. Siga as instruções apresentadas no ecrã.

Windows 7

1. Clique em **Iniciar** .
2. Na caixa de procura, introduza `Utilizar um programa mais antigo com esta versão do Windows` e prima <Enter>.
3. Siga as instruções do assistente **Compatibilidade de programas**.

Se tiver outros problemas de software —

- Anote o código de erro e a descrição do problema e contacte a Dell (consulte a secção "Contactar a Dell" na página 60).
- Crie imediatamente cópias de segurança dos ficheiros.
- Utilize um programa antivírus para examinar a unidade de disco rígido ou os CDs.
- Guarde e feche todos os ficheiros ou programas abertos e desligue o computador através do menu **Iniciar** .
- Consulte a documentação do software ou entre em contacto com o fabricante do software para obter mais informações sobre a resolução de problemas:
  - Certifique-se de que o programa é compatível com o sistema operativo instalado no computador.
  - Certifique-se de que o computador cumpre os requisitos mínimos de hardware necessários para executar o software. Consulte a documentação do software, para obter mais informações.
  - Certifique-se de que o programa está instalado e configurado correctamente.
  - Certifique-se de que os controladores do dispositivo não entram em conflito com o programa.
  - Se necessário, desinstale e volte a instalar o programa.

Utilizar as ferramentas de suporte

Centro de suporte da Dell

O **Centro de suporte da Dell** ajuda a encontrar o serviço, o suporte e as informações específicas do sistema de que necessita.

Para iniciar a aplicação, clique no ícone na barra de tarefas.

A página inicial do **Centro de suporte da Dell** apresenta o número do modelo, a etiqueta de serviço, o código de serviço expresso e as informações de contacto do serviço do computador.

A página inicial também disponibiliza ligações para aceder a:

Auto-ajuda (resolução de problemas, segurança, desempenho do sistema, rede/Internet, cópia de segurança/recuperação e sistema operativo Windows Vista)

Alertas (alertas de suporte técnico relevantes para o computador)

Assistência da Dell (Apoio técnico com DellConnect™, serviços ao cliente, formação e tutoriais, como ajudar com Dell on Call e verificação online com PC CheckUp)

Sobre o sistema (documentação do sistema, informações de garantia, informações do sistema, actualizações e acessórios)

Para obter mais informações sobre o **Centro de suporte da Dell** e as ferramentas de suporte disponíveis, clique no separador **Services** (Serviços) em **support.dell.com**.

Mensagens do sistema

Se o computador tiver um problema ou erro, poderá apresentar uma mensagem do sistema, que o ajudará a identificar a causa e a tomar as medidas necessárias para resolver o problema.

NOTA: Se a mensagem recebida não constar dos exemplos seguintes, consulte a documentação do sistema operativo ou do programa que estava a ser executado quando a mensagem foi apresentada. Em alternativa, pode consultar o *Guia de tecnologia da Dell* na unidade de disco rígido ou no site Web de suporte da Dell em **support.dell.com** ou consulte a secção "Contactar a Dell" na página 60, para obter assistência.

Alert! Previous attempts at booting this system have failed at checkpoint [nnnn]. For help in resolving this problem, please note this checkpoint and contact Dell Technical Support (Alerta! Tentativas anteriores de inicialização deste sistema falharam no ponto de verificação [nnnn]. Para obter ajuda na resolução deste problema, anote o ponto de verificação e entre em contacto com o suporte técnico da Dell) — O computador não conseguiu concluir a rotina de arranque três vezes consecutivas devido ao mesmo erro. Para obter assistência, contacte a Dell (consulte a secção "Contactar a Dell" na página 60).

CMOS checksum error (Erro de soma de verificação de CMOS) — Possível falha na placa principal ou bateria do RTC (relógio de tempo real) fraca. Para obter assistência, contacte a Dell (consulte a secção "Contactar a Dell" na página 60).

CPU fan failure (Falha na ventoinha do CPU) — Houve uma falha na ventoinha do CPU. Para obter assistência, contacte a Dell (consulte a secção "Contactar a Dell" na página 60).

Hard-disk drive failure (Falha na unidade de disco rígido) — Possível falha na unidade de disco rígido durante o POST da unidade de disco rígido. Para obter assistência, contacte a Dell (consulte a secção "Contactar a Dell" na página 60).

Hard-disk drive read failure (Falha de leitura na unidade de disco rígido) — Possível falha na unidade de disco rígido durante o teste de arranque da unidade de disco rígido. Para obter assistência, contacte a Dell (consulte a secção "Contactar a Dell" na página 60).

Keyboard failure (Falha no teclado) — Falha no teclado ou cabo solto. Se a reinstalação do cabo não resolver o problema, substitua o teclado.

No boot device available (Nenhum dispositivo de arranque disponível) — Não existe uma partição de arranque no disco rígido, o cabo do disco rígido está solto ou não existe um dispositivo de arranque.

- Se a unidade de disco rígido for o dispositivo de arranque, certifique-se de que os cabos estão ligados e de que a unidade está instalada correctamente e particionada como um dispositivo de arranque.
- Aceda à configuração do sistema e certifique-se de que as informações da sequência de arranque estão correctas (consulte o *Guia de Tecnologia Dell* no site de suporte da Dell, em **support.dell.com**).

No timer tick interrupt (Sem interrupção do temporizador) — Um chip na placa de sistema pode estar avariado ou pode haver uma falha na placa principal. Para obter assistência, contacte a Dell (consulte a secção "Contactar a Dell" na página 60).

USB over current error (Erro de sobrecarga do dispositivo USB) — Desligue o dispositivo USB. O dispositivo USB precisa de mais energia para funcionar devidamente. Utilize uma fonte de alimentação externa para ligar o dispositivo USB ou, se o dispositivo tiver dois cabos USB, ligue ambos os cabos.

CAUTION - Hard Drive SELF MONITORING SYSTEM has reported that a parameter has exceeded its normal operating range. Dell recommends that you back up your data regularly. A parameter out of range may or may not indicate a potential hard drive problem (AVISO - O SISTEMA DE AUTOMONITORIZAÇÃO da unidade de disco rígido reportou que um parâmetro ultrapassou o respectivo intervalo de funcionamento normal. A Dell recomenda a criação de cópias de segurança regulares dos seus dados. Um parâmetro fora do intervalo pode indicar ou não um potencial problema da unidade de disco rígido) — Erro de S.M.A.R.T, possível falha na unidade de disco rígido. Para obter assistência, contacte a Dell (consulte a secção "Contactar a Dell" na página 60).

Resolução de problemas de hardware

Se um dispositivo não for detectado durante a configuração do sistema operativo ou se for detectado, mas estiver incorrectamente configurado, poderá utilizar a **Resolução de problemas de hardware** para resolver o problema de incompatibilidade.

Para iniciar a Resolução de problemas de hardware:

1. Clique em **Iniciar** → **Ajuda e suporte**.
2. Introduza `resolução de problemas de hardware` no campo de pesquisa e prima <Enter> para iniciar a pesquisa.
3. Nos resultados da pesquisa, seleccione a opção que melhor descreve o problema e siga os passos restantes da resolução de problemas.

Dell Diagnostics

Se detectar um problema no computador, execute as verificações mencionadas em "Bloqueios e problemas de software" na página 39 e execute o Dell Diagnostics antes de entrar em contacto com a Dell para obter assistência técnica.

Recomenda-se que imprima estes procedimentos antes de começar.

NOTA:O Dell Diagnostics apenas funciona em computadores da Dell.

NOTA: O disco *Drivers and Utilities* (Controladores e utilitários) é opcional e pode não ser fornecido com o computador.

Consulte o *Guia de tecnologia da Dell* para rever as informações de configuração do computador e certificar-se de que o dispositivo que pretende testar é apresentado no programa de configuração do sistema e está activo.

Inicie o Dell Diagnostics a partir da unidade de disco rígido ou a partir do disco *Drivers and Utilities* (Controladores e utilitários).

Iniciar o Dell Diagnostics a partir da unidade de disco rígido

O Dell Diagnostics está localizado numa partição oculta do utilitário de diagnóstico na unidade de disco rígido.

NOTA: Se o computador não apresentar uma imagem no ecrã, contacte a Dell (consulte a secção "Contactar a Dell" na página 60).

1. Certifique-se de que o computador está ligado a uma tomada eléctrica que esteja a funcionar correctamente.
2. Ligue (ou reinicie) o computador.
3. Quando o logótipo da DELL™ for apresentado, prima <F12> imediatamente. Seleccione **Diagnostics** (Diagnóstico) no menu de arranque e prima <Enter>.

Este procedimento irá invocar a avaliação do sistema de pré-arranque (PSA, Pre-Boot System Assessment) em alguns computadores.

NOTA: Se aguardar demasiado tempo e se for apresentado o logótipo do sistema operativo, continue a aguardar até visualizar o ambiente de trabalho do Microsoft® Windows®. Em seguida, encerre o computador e tente novamente.

NOTA: Se visualizar uma mensagem a indicar que não foi localizada qualquer partição do utilitário de diagnóstico, execute o Dell Diagnostics a partir do disco *Drivers and Utilities* (Controladores e utilitários).

Se a PSA for invocada:

a. A PSA inicia a execução de testes.

b. Se a PSA for concluída com êxito, será apresentada a seguinte mensagem: "`No problems have been found with this system so far. Do you want to run the remaining memory tests? This will take about 30 minutes or more. Do you want to continue? (Recommended).`" (Ainda não foi detectado qualquer problema neste sistema. Pretende executar os restantes testes de memória? Este procedimento irá demorar 30 minutos ou mais. Pretende continuar? (Recomendado))

c. Se existirem problemas de memória, prima <y>, caso contrário, prima <n>.

É apresentada a seguinte mensagem: "`Booting Dell Diagnostic`

`Utility Partition. Press any key to continue`" (Inicialização da partição do Dell Diagnostics. Prima qualquer tecla para continuar).

d. Prima qualquer tecla para aceder à janela **Choose An Option** (Seleccionar uma opção).

Se a PSA não for invocada:

Prima qualquer tecla para iniciar o Dell Diagnostics a partir da partição do utilitário de diagnóstico na unidade de disco rígido.

4. Seleccione o teste que pretende executar.
5. Se for encontrado algum problema durante um teste, aparecerá uma mensagem apresentando o código de erro e uma descrição do problema. Anote o código de erro e a descrição do problema e contacte a Dell (consulte a secção "Contactar a Dell" na página 60).

NOTA: A etiqueta de serviço do computador está localizada na parte superior de cada ecrã de teste. A etiqueta de serviço ajuda a identificar o computador quando contactar a Dell.

6. Quando os testes estiverem concluídos, feche o ecrã de teste para regressar à janela **Choose An Option** (Seleccionar uma opção).
7. Para sair do Dell Diagnostics e reiniciar o computador, clique em **Exit** (Sair).

Iniciar o Dell Diagnostics a partir do disco Drivers and Utilities (Controladores e utilitários)

1. Introduza o disco *Drivers and Utilities* (Controladores e utilitários).
2. Desligue e reinicie o computador. Quando o logótipo da DELL for apresentado, prima <F12> imediatamente.

NOTA: Se aguardar demasiado tempo e se for apresentado o logótipo do sistema operativo, continue a aguardar até visualizar o ambiente de trabalho do Microsoft® Windows®. Em seguida, encerre o computador e tente novamente.

NOTA: Os passos seguintes alteram a sequência de arranque apenas por uma vez. Na próxima inicialização, o computador irá arrancar de acordo com os dispositivos especificados no programa de configuração do sistema.

3. Quando a lista de dispositivos de arranque for apresentada, realce **CD/DVD/CD-RW** e prima <Enter>.
4. Seleccione a opção **Boot from CD-ROM** (Arrancar a partir do CD-ROM) no menu apresentado e prima <Enter>.
5. Introduza `1` para iniciar o menu do CD e prima <Enter> para continuar.
6. Seleccione **Run the 32 Bit Dell Diagnostics** (Executar o Dell Diagnostics de 32 bits) a partir da lista numerada. Se forem apresentadas várias versões na lista, seleccione a versão adequada ao computador.
7. Seleccione o teste que pretende executar.
8. Se for encontrado algum problema durante um teste, aparecerá uma mensagem apresentando o código de erro e uma descrição do problema. Anote o código de erro e a descrição do problema e contacte a Dell (consulte a secção "Contactar a Dell" na página 60).

NOTA: A etiqueta de serviço do computador está localizada na parte superior de cada ecrã de teste. A etiqueta de serviço ajuda a identificar o computador quando contactar a Dell.

9. Quando os testes estiverem concluídos, feche o ecrã de teste para regressar à janela **Choose An Option** (Seleccionar uma opção).
10. Para sair do Dell Diagnostics e reiniciar o computador, clique em **Exit** (Sair).
11. Remova o disco *Drivers and Utilities* (Controladores e utilitários).

Restaurar o sistema operativo

Pode restaurar o sistema operativo das seguintes formas:

- O Restauro do sistema permite que o computador volte ao estado de funcionamento anterior sem afectar os ficheiros de dados. Utilize o Restauro do sistema como a primeira solução para restaurar o sistema operativo e preservar os ficheiros de dados.
- O Dell Factory Image Restore restabelece o estado de funcionamento em que a unidade de disco rígido se encontrava quando o computador foi adquirido. Este procedimento elimina permanentemente todos os dados da unidade de disco rígido e remove todos os programas instalados após ter recebido o computador. Utilize o Dell Factory Image Restore apenas se o Restauro do sistema não tiver resolvido o problema do sistema operativo.
- Se tiver recebido um disco Operating System (Sistema operativo) juntamente com o computador, pode utilizá-lo para restaurar o sistema operativo. Contudo, a utilização do disco Operating System (Sistema operativo) também elimina todos os dados existentes na unidade de disco rígido. Utilize o disco apenas se o Restauro do sistema ou o Factory Image Restore da Dell não tiver solucionado o problema do sistema operativo.

Restauro do sistema

Os sistemas operativos Windows fornecem a opção Restauro do sistema que permite que o computador regresse ao estado de funcionamento anterior (sem afectar os ficheiros de dados), se as alterações no hardware, software ou outras definições do sistema tiverem deixado o computador num estado de funcionamento indesejável. Todas as alterações que o Restauro do sistema efectuar no computador são completamente reversíveis.

AVISO: Crie cópias de segurança regulares dos seus ficheiros de dados. O Restauro do sistema não controla os ficheiros de dados nem recupera os mesmos.

NOTA: As instruções seguintes são aplicáveis à visualização predefinida do Windows, pelo que poderão não se aplicar caso tenha alterado as definições do computador da Dell™ para a visualização clássica do Windows.

Iniciar o restauro do sistema

1. Clique em **Iniciar** .
2. Na caixa de procura, introduza `Restauro do sistema` e prima a tecla <Enter>.

NOTA: A janela **Controlo de contas do utilizador** pode ser apresentada. Se for um administrador do computador, clique em **Continuar**. Caso contrário, contacte o administrador para continuar a acção pretendida.

3. Clique em **Seguinte** e nas restantes solicitações apresentadas no ecrã.

Na eventualidade do Restauro do sistema não resolver o problema, pode anular o último restauro do sistema.

Como anular o último restauro do sistema

NOTA: Antes de anular o último restauro do sistema, guarde e feche todos os ficheiros abertos e saia de todos os programas abertos. Não altere, abra ou elimine qualquer ficheiro ou programa até o restauro do sistema estar concluído.

1. Clique em **Iniciar** .
2. Na caixa de procura, introduza `Restauro do sistema` e prima a tecla <Enter>.
3. Clique em **Anular último restauro** e, em seguida, clique em **Seguinte**.

Dell Factory Image Restore

AVISO: A utilização do Dell Factory Image Restore elimina permanentemente todos os dados da unidade de disco rígido e remove todos os programas ou controladores instalados após ter recebido o computador. Se possível, faça cópias de segurança dos dados antes de utilizar esta opção. Utilize o Dell Factory Image Restore apenas se o Restauro do sistema não tiver resolvido o problema do sistema operativo.

NOTA: O Dell Factory Image Restore não está disponível se a unidade de disco rígido tiver sido formatada ou particionada utilizando o disco Operating System (Sistema operativo).

NOTA: O Dell Factory Image Restore pode não estar disponível em determinados países ou em determinados computadores.

Utilize o Dell Factory Image Restore apenas como último método para restaurar o sistema operativo. Esta opção restaura a unidade de disco rígido para o estado de funcionamento em que se encontrava quando o computador foi adquirido. Todos os programas ou ficheiros adicionados após ter recebido o computador—incluindo ficheiros de dados—são permanentemente eliminados da unidade de disco rígido. Os ficheiros de dados incluem documentos, folhas de cálculo, mensagens de correio electrónico, fotografias digitais, ficheiros de música, entre outros. Se possível, crie cópias de segurança de todos os dados antes de utilizar o Factory Image Restore.

1. Ligue o computador. Quando o logótipo Dell for apresentado, prima <F8> várias vezes para aceder à janela **Advanced Boot Options** (Opções de arranque avançadas).

   NOTA: Se aguardar demasiado tempo e se for apresentado o logótipo do sistema operativo, aguarde até visualizar o ambiente de trabalho do Microsoft® Windows®. Em seguida, encerre o computador e tente novamente.

2. Seleccione **Repair Your Computer** (Reparar o computador).
3. É apresentada a janela de **opções de recuperação do sistema**.
4. Seleccione um esquema de teclado e clique em **Next** (Seguinte).
5. Para aceder às opções de recuperação, inicie a sessão como utilizador local. Para aceder à linha de comandos, escreva `administrador` no campo **Nome de utilizador** e clique em **OK**.
6. Clique em **Dell Factory Image Restore**. É apresentado o ecrã de boas-vindas do **Dell Factory Image Restore**.

NOTA: Consoante a configuração, poderá ser necessário seleccionar **Dell Factory Tools** (Ferramentas do Dell Factory) e, em seguida, **Dell Factory Image Restore**.

7. Clique em **Next** (Seguinte). É apresentado o ecrã **Confirm Data Deletion** (Confirmar eliminação de dados).

NOTA: Caso não pretenda continuar a utilizar o Factory Image Restore, clique em Cancel (Cancelar).

8. Seleccione a caixa de verificação para confirmar que pretende continuar a reformatar o disco rígido e a restaurar o software do sistema para o estado de fábrica e, em seguida, clique em **Next** (Seguinte).

   O processo de restauro é iniciado, podendo demorar cinco minutos ou mais até estar concluído. Quando o restauro do sistema operativo e das aplicações instaladas de fábrica estiver concluído, é apresentada uma mensagem.
9. Clique em **Finish** (Concluir) para reiniciar o sistema.

Reinstalar o sistema operativo

Antes de começar

Se estiver a considerar a hipótese de reinstalar o sistema operativo Microsoft® Windows® para corrigir um problema com um controlador recentemente instalado, comece por tentar utilizar a opção de recuperação dos controladores de dispositivos do Windows. Se a recuperação de controladores de dispositivos não resolver o problema, utilize o Restauro do sistema para que o sistema operativo volte ao estado de funcionamento em que estava antes de ter instalado o novo controlador de dispositivo. Consulte o tópico "Restauro do sistema" na página 48.

AVISO: Antes de efectuar a instalação, crie uma cópia de segurança de todos os ficheiros de dados existentes na unidade de disco rígido. Em configurações convencionais de unidades de disco rígido, o disco rígido é a primeira unidade detectada pelo computador.

Utilize o disco Operating System Reinstallation apenas como último método para restaurar o seu sistema operativo.

Para reinstalar o Windows, são necessários os seguintes itens:

- Disco *do sistema operativo*
- Disco *Drivers and Utilities* (Controladores e utilitários) da Dell

NOTA: O disco *Drivers and Utilities* (Controladores e utilitários) da Dell contém os controladores instalados durante a montagem do computador. Utilize o disco *Drivers and Utilities* (Controladores e utilitários) da Dell para carregar quaisquer controladores necessários. Consoante a região onde o computador foi adquirido ou o facto de ter solicitado ou não o disco, o disco *Drivers and Utilities* (Controladores e utilitários) e o disco *Operating System* (Sistema operativo) da Dell podem não ser fornecidos com o computador.

Reinstalar o Microsoft Windows

O processo de reinstalação pode demorar entre 1 e 2 horas até estar concluído. Após reinstalar o sistema operativo, também tem de reinstalar os controladores dos dispositivos, o programa de protecção antivírus e o restante software.

1. Guarde e feche todos os ficheiros abertos e saia de todos os programas abertos.
2. Introduza o disco *Operating System* (Sistema operativo).
3. Clique em **Sair** se for apresentada a mensagem **Instalar o Windows**.
4. Reinicie o computador.
5. Quando o logótipo da DELL for apresentado, prima <F12> imediatamente.

NOTA: Se aguardar demasiado tempo e se for apresentado o logótipo do sistema operativo, aguarde até visualizar o ambiente de trabalho do Microsoft® Windows®. Em seguida, encerre o computador e tente novamente.

NOTA: Os passos seguintes alteram a sequência de arranque apenas por uma vez. Na próxima inicialização, o computador irá arrancar de acordo com os dispositivos especificados no programa de configuração do sistema.

6. Quando a lista de dispositivos de arranque for apresentada, realce **CD/DVD/CD-RW Drive** (Unidade de CD/DVD/CD-RW) e prima <Enter>.
7. Pressione qualquer tecla para **Boot from CD-ROM** (Iniciar a partir de CD-ROM). Siga as instruções apresentadas no ecrã para concluir a instalação.

Obter ajuda

Se detectar problemas no computador, pode executar os passos seguintes para diagnosticar e resolver o problema:

1. Consulte a secção “Resolver problemas” na página 35, para obter informações e procedimentos relacionados com o problema existente no computador.
2. Consulte o *Guia de Tecnologia Dell* para obter mais informações sobre resolução de problemas.
3. Consulte o tópico “Dell Diagnostics” na página 44, para obter os procedimentos sobre como executar o Dell Diagnostics.
4. Preencha a “Lista de verificação de diagnósticos” na página 60.
5. Utilize a ampla gama de serviços online da Dell disponíveis no suporte da Dell (**support.dell.com**), para obter ajuda sobre procedimentos de instalação e resolução de problemas. Consulte o tópico “Serviços online” na página 56 para obter uma lista mais completa do suporte da Dell online.
6. Se os passos anteriores não resolverem o problema, consulte a secção “Antes de ligar”, na página 59.

NOTA: Contacte o suporte da Dell a partir de um telefone junto de ou no computador, de modo a que a equipa do suporte possa orientá-lo em todos os procedimentos necessários.

NOTA: O sistema de código de serviço expresso da Dell pode não estar disponível em todos os países.

Quando solicitado pelo sistema telefónico automatizado da Dell, introduza o seu código de serviço expresso para encaminhar a chamada directamente à equipa de suporte adequada. Se não tiver um código de serviço expresso, abra a pasta de **acessórios da Dell**, faça duplo clique no ícone do **código de serviço expresso** e siga as instruções.

NOTA: Alguns dos serviços não estão sempre disponíveis em todas as localizações fora dos Estados Unidos. Para obter informações sobre a disponibilidade destes serviços, contacte o seu representante local da Dell.

Suporte técnico e apoio ao cliente

O serviço de apoio técnico Dell está disponível para responder às perguntas sobre o hardware Dell. O pessoal de suporte utiliza diagnósticos por computador para facultar respostas rápidas e precisas.

Para contactar o serviço de suporte da Dell, consulte o tópico “Antes de ligar” na página 59 e, em seguida, consulte as informações de contacto relativas à sua região ou aceda a **support.dell.com**.

DellConnect

O DellConnect™ é uma ferramenta de acesso online simples que permite a um membro da equipa de suporte e assistência da Dell aceder ao seu computador através de uma ligação de banda larga, diagnosticar o problema e repará-lo sob a sua supervisão. Para obter mais informações, aceda a **www.dell.com/DellConnect**.

Serviços online

Pode obter mais informações sobre os produtos e serviços da Dell nos seguintes sites web:

- **www.dell.com**
- **www.dell.com/ap** (Apenas para países da Ásia e do Pacífico)
- **www.dell.com/jp** (Apenas para o Japão)
- **www.euro.dell.com** (Apenas para a Europa)
- **www.dell.com/la** (Para países da América Latina e das Caraíbas)
- **www.dell.ca** (Apenas para o Canadá)

Pode aceder ao suporte da Dell através dos seguintes endereços de correio electrónico e sites web:

Sites web de suporte da Dell

- **support.dell.com**
- **support.jp.dell.com** (Apenas para o Japão)
- **support.euro.dell.com** (Apenas para a Europa)
- **supportapj.dell.com** (Apenas para Ásia-Pacífico)

Endereços de correio electrónico do suporte da Dell

- **mobile_support@us.dell.com**
- **support@us.dell.com**
- **la-techsupport@dell.com** (Apenas para países da América Latina e das Caraíbas)
- **apsupport@dell.com** (Apenas para países da Ásia e do Pacífico)

Endereços de correio electrónico dos departamentos de marketing e vendas da Dell

- **apmarketing@dell.com** (Apenas para países da Ásia e do Pacífico)
- **sales_canada@dell.com** (Apenas para o Canadá)

Protocolo de transferência de ficheiros (FTP) anónimo

- **ftp.dell.com**

  Inicie sessão como utilizador: `anonymous` (anónimo) e utilize o seu endereço de correio electrónico como palavra-passe.

Serviço automatizado de estado de encomendas

Para verificar o estado de qualquer produto da Dell que tenha encomendado, pode aceder a **support.dell.com** ou ligar para o serviço automatizado de estado de encomendas. Uma gravação solicitar-lhe-á as informações necessárias para localizar e fornecer um relatório sobre a sua encomenda. Para obter o número de telefone da sua região, consulte o tópico "Contactar a Dell" na página 60.

Se existir algum problema com a encomenda, como peças em falta, peças erradas ou facturação incorrecta, entre em contacto com os serviços de apoio ao cliente da Dell. Quando ligar, tenha a factura ou a nota de expedição acessíveis. Para obter o número de telefone da sua região, consulte o tópico "Contactar a Dell" na página 60.

Informações sobre produtos

Se necessitar de informações sobre produtos adicionais disponíveis através da Dell ou se pretender efectuar uma encomenda, visite o site web da Dell em **www.dell.com**. Para obter o número de telefone da sua região ou para falar com um especialista de vendas, consulte o tópico "Contactar a Dell" na página 60.

Devolver itens para reparação ao abrigo da garantia ou reembolso

Prepare todos os itens a devolver, seja para reparação ou reembolso, da seguinte forma:

NOTA: Antes de devolver o produto à Dell, certifique-se de que cria cópias de segurança de quaisquer dados contidos na unidade de disco rígido e em qualquer outro dispositivo de armazenamento no produto. Remova todas e quaisquer informações confidenciais, pessoais e de propriedade, bem como os suportes de dados amovíveis, tais como CDs e PC Cards. A Dell não é responsável por quaisquer informações confidenciais, pessoais e de propriedade; dados perdidos ou danificados; ou suportes de dados amovíveis danificados ou perdidos que possam estar incluídos na sua devolução.

1. Ligue para a Dell para obter o RMAN (Return Material Authorization Number - Número de autorização de devolução de material) e escreva-o de forma bem visível no exterior da caixa.

   NOTA: Para saber o número de telefone que deverá contactar na sua região, consulte a secção “Contactar a Dell” na página 60.

2. Inclua uma cópia da factura e uma carta a descrever o motivo da devolução.
3. Inclua uma cópia da Lista de verificação de diagnósticos (consulte o tópico “Lista de verificação de diagnósticos” na página 60), indicando os testes executados e as mensagens de erro registadas pelo Dell Diagnostics (consulte o tópico “Dell Diagnostics” na página 44).
4. Inclua quaisquer acessórios que pertençam ao artigo ou artigos que estão a ser devolvidos (cabos de alimentação, software, guias, etc.), se a devolução se destinar à obtenção de reembolso.

5. Embale o equipamento a ser devolvido nas embalagens originais (ou equivalentes).

NOTA: As despesas de envio ficarão a cargo do cliente. O cliente também será responsável pelo seguro dos produtos devolvidos e assumirá o risco de perda durante o transporte até serem recebidos pela Dell. Não serão aceites embalagens com pagamento no destino.

NOTA: As devoluções que não respeitarem qualquer um dos requisitos mencionados anteriormente serão recusadas no sector de recepção da Dell e devolvidas ao cliente.

Antes de ligar

NOTA: Tenha o código de serviço expresso acessível quando ligar. O código ajuda o sistema telefónico de suporte automatizado da Dell a direccionar a sua chamada com mais eficiência. Também lhe poderá ser solicitado o número da etiqueta de serviço (que se encontra na parte posterior do computador).

Não se esqueça de preencher a seguinte lista de verificação de diagnóstico. Se possível, ligue o computador antes de telefonar para a Dell para obter assistência e efectue a chamada a partir de um telefone próximo de ou no computador. Poderá ser-lhe solicitado que introduza alguns comandos, forneça informações detalhadas durante as operações ou experimente outras opções de resolução de problemas que só podem ser executadas no próprio computador. Certifique-se de que a documentação do computador está disponível.

Lista de verificação de diagnósticos

- Nome:
- Data:
- Endereço:
- Número de telefone:
- Etiqueta de serviço (código de barras existente na parte superior do computador):
- Código de serviço expresso:
- RMAN (Return Material Authorization Number - Número de autorização de devolução de material) (se fornecido pelo técnico de suporte da Dell):
- Sistema operativo e versão:
- Dispositivos:
- Placas de expansão:
- O computador está ligado a uma rede? Sim/Não
- Rede, versão e adaptador de rede:
- Programas e versões:

Consulte a documentação do sistema operativo para determinar o conteúdo dos ficheiros de arranque do sistema. Se o computador estiver ligado a uma impressora, imprima cada um dos ficheiros. Caso contrário, anote o conteúdo de cada ficheiro antes de ligar para a Dell.

- Mensagem de erro, código de sinais sonoros ou código de diagnóstico:
- Descrição do problema e procedimentos de resolução efectuados:

Contactar a Dell

Os clientes dos Estados Unidos devem ligar para 800-WWW-DELL (800-999-3355).

NOTA: Se não tiver uma ligação activa à Internet, pode encontrar as informações de contacto na factura, na nota de expedição ou no catálogo de produtos da Dell.

A Dell disponibiliza várias opções de serviço e suporte por telefone e online. A disponibilidade varia de acordo com o país e produto e alguns serviços podem não estar disponíveis na sua área.

Para contactar a Dell sobre questões relacionadas com vendas, suporte técnico ou apoio ao cliente:

1. Visite **support.dell.com**.
2. Seleccione o seu país ou região no menu pendente **Choose A Country/Region** (Escolher um país/região) na parte inferior da página.
3. Clique em **Contact Us** (Contacte-nos) na parte esquerda da página.
4. Seleccione a ligação para o suporte ou serviço apropriado conforme necessário.
5. Seleccione o método mais conveniente para entrar em contacto com a Dell.

Obter mais informações e recursos

Se necessitar de:	Consulte:
reinstalar o sistema operativo	o disco Operating System (Sistema operativo)
executar um programa de diagnóstico para o computador, reinstalar o software de sistema do desktop ou actualizar os controladores do computador e os ficheiros readme	o disco *Drivers and Utilities* (Controladores e utilitários) **NOTA:** Os controladores e as actualizações da documentação encontram-se no site web de suporte da Dell™ em **support.dell.com**.
obter mais informações sobre o sistema operativo, a manutenção de periféricos, RAID, Internet, Bluetooth®, funcionamento em rede e correio electrónico	o *Guia de Tecnologia da Dell instalado na unidade de disco rígido*
obter informações sobre melhores práticas de segurança para o computador rever informações sobre garantia, termos e condições (apenas nos Estados Unidos), instruções de segurança, informações regulamentares, informações sobre ergonomia e o Acordo de licença do utilizador final	os documentos referentes a segurança e regulamentos fornecidos com o computador; consulte também a página principal de Conformidade regulamentar, em **www.dell.com/regulatory_compliance**

Se necessitar de:	Consulte:
localizar a Etiqueta de serviço/Código de serviço expresso — Terá de utilizar a etiqueta de serviço para identificar o computador em **support.dell.com** ou para contactar o suporte técnico	a parte posterior do computador
localizar controladores e transferências aceder ao suporte técnico e à ajuda do produto verificar o estado da sua encomenda quanto a novas compras obter soluções e respostas a perguntas comuns localizar informações sobre as últimas actualizações referentes a alterações técnicas ao computador ou material avançado de referência técnica para técnicos ou utilizadores experientes	o site Web de suporte da Dell™ em **support.dell.com**

Especificações básicas

Modelo do sistema

Inspiron One 19

Esta secção fornece informações que podem ser necessárias para a configuração e actualização do computador, bem como para a actualização dos respectivos controladores. Para obter mais especificações detalhadas, consulte o *Manual de serviço* no site Web de suporte da Dell em **support.dell.com**.

NOTA: As ofertas podem variar consoante a região. Para obter mais informações sobre a configuração do computador, clique em **Iniciar**→ **Ajuda e suporte** e seleccione a opção para visualizar informações sobre o computador.

Processador

Intel® Celeron®

Intel Celeron Dual-Core

Intel Pentium® Dual-Core

Intel Core™2 Duo

Intel Core2 Quad

Controladores e dispositivos

Unidades	Uma unidade de disco rígido interna de 3,5 polegadas, uma unidade óptica com carregamento por tabuleiro
Sem fios (opcional)	LAN 802.11 b/g
Câmara	1,3 megapíxeis

Controladores e dispositivos	
Dispositivos disponíveis	Unidade de disco rígido Serial ATA, DVD-ROM (opcional), DVD+/- RW (opcional), matriz de microfone e um Leitor de cartões multimédia 8 em 1

Memória	
Tipo	Canal duplo de 800 MHz DDR2
Mínima	1 GB
Máximo	4 GB

Informações do computador	
Chipset do sistema	Intel G41+ICH7

Conectores externos	
Adaptador de rede	Conector RJ45
USB 2.0	Três conectores do painel lateral e três conectores do painel posterior
Áudio	Dois conectores do painel lateral para microfone/ entrada de linha e auscultadores/saída de linha; um conector no painel posterior para saída de linha
IEEE 1394a	um conector série de 4 pinos no painel lateral

Vídeo	
Tipo	Intel X4500

Áudio	
Tipo	Colunas integradas

Ecrã	
Tipo (TFT de matriz activa)	18,5 polegadas, 16:9, WXGA
Resolução máxima	1366 x 768

Alimentação	
Potência	130 W
Tensão	100-240 VAC
Pilha de reserva	pilha de lítio CR2032 de 3 V

Características físicas	
Altura	386,39 mm
Largura	477,39 mm
Profundidade	103,98 mm
Peso (aproximado)	7,3 kg

Ambiente do computador	
Temperatura:	
Funcionamento	10 °C a 35 °C
Armazenamento	–40 °C a 65 °C
Humidade relativa	10% a 90% (sem condensação)

Ambiente do computador	
Vibração máxima:	
Funcionamento	0.26 GRMS aleatório durante 2 min em todas as orientações operacionais
Armazenamento	2.2 GRMS aleatório durante 15 mins
Choque máximo:	
Funcionamento	Impulso semi-sinusoidal: 40 G para 2 ms com uma alteração na velocidade de 51 cm/s
Armazenamento	Impulso semi-sinusoidal: 40 G para 22 ms com uma alteração na velocidade de 609 cm/s

Ambiente do computador	
Altitude:	
Funcionamento	–15.2 to 3048 m
Armazenamento	–15.2 to 10,668 m
Nível de limitação em voo	G2 ou inferior, como definido por ISA-S71.04-1985

Anexo

Informações sobre produtos Macrovision

Este produto inclui tecnologia de protecção de copyright que está protegida por direitos de algumas patentes dos E.U.A. e outros direitos de propriedade intelectual pertencentes à Macrovision Corporation e a outros proprietários de direitos. A utilização desta tecnologia de protecção de copyright tem de ser autorizada pela Macrovision Corporation e destina-se a uma utilização doméstica e a outras utilizações limitadas de visualização, excepto se autorizado pela Macrovision Corporation. É proibida a engenharia inversa ou desmontagem.

Índice remissivo

A

ajuda
    obter assistência e suporte **54**

ambiente do computador **66**

apoio ao cliente **55**

áudio **66**

auscultador
    conector anterior **19**

B

barramento de expansão **66**

C

capacidades do computador **30**

CDs, reproduzir e criar **30**

Centro de suporte da Dell **41**

chipset **65**

computador
    pesos e dimensões **66**

computador, configurar **5**

conectores anteriores **16**

configuração, antes de começar **5**

Contactar a Dell online **60**

controladores e dispositivos **64**

controladores e transferências **63**

cópias de segurança
    criar **33**

D

DellConnect **55**

Dell Diagnostics **44**

Dell Factory Image Restore **48**

devoluções ao abrigo da garantia **58**

discos
utilizar **22**

DVDs, reproduzir e criar **30**

E

endereços de correio electrónico
para suporte técnico **56**

endereços de correio electrónico do suporte **56**

energia
poupar **31**

especificações **64**

especificações de energia **66**

especificações físicas **66**

expedição de produtos
para devolução ou reparação **58**

F

fluxo de ar, permissão **5**

funcionalidades do software **30**

I

informações do computador **65**

início de sessão FTP, anónimo **56**

ISP
Fornecedor de serviços de Internet **12**

L

Leitor de cartões multimédia **19**

leitor de cartões xD-Picture **19**

leitor Memory Stick **19**

ligação à Internet **12**

ligação de rede
corrigir **36**

ligação de rede sem fios **36**

ligar
cabo de rede opcional **8**

ligar para a Dell **59**

Lista de verificação de diagnósticos **59**

luz de actividade da unidade de disco rígido **17**

M

memória
    mínima e máxima **65**

Mensagens do sistema **42**

MMC **19**

O

obter mais informações **62**

P

personalizar
    as definições de energia **31**
    o ambiente de trabalho **30**

portas e conectores **65**

poupar energia **31**

problemas de energia, resolver **37**

problemas de hardware
    diagnóstico **44**

problemas de memória
    resolver **38**

problemas de software **39**

problemas, resolver **35**

processador **64**

produtos
    informações e compra **57**

R

recursos, saber mais **62**

reinstalar o Windows **48**

Resolução de problemas de hardware **44**

resolver problemas **35**

restaurar factory image **50**

Restauro do sistema **48**

S

sites de suporte
    no mundo inteiro **55**

site web de suporte da Dell **63**

suporte de memória **65**

U

unidade do disco
    tamanhos de disco suportados **22**

V

velocidade de rede
    testar **36**

ventilação, garantir **5**

W

Windows, reinstalar **48**

Windows Vista® **12**
    Assistente de compatibilidade de programas **39**
    reinstalar **53**

Impresso na Irlanda.

www.dell.com | support.dell.com

0MNT2KA00